ULOŽENÍ AKUMULAČNÍ NÁDOBY

DETAIL

PŮDORYS

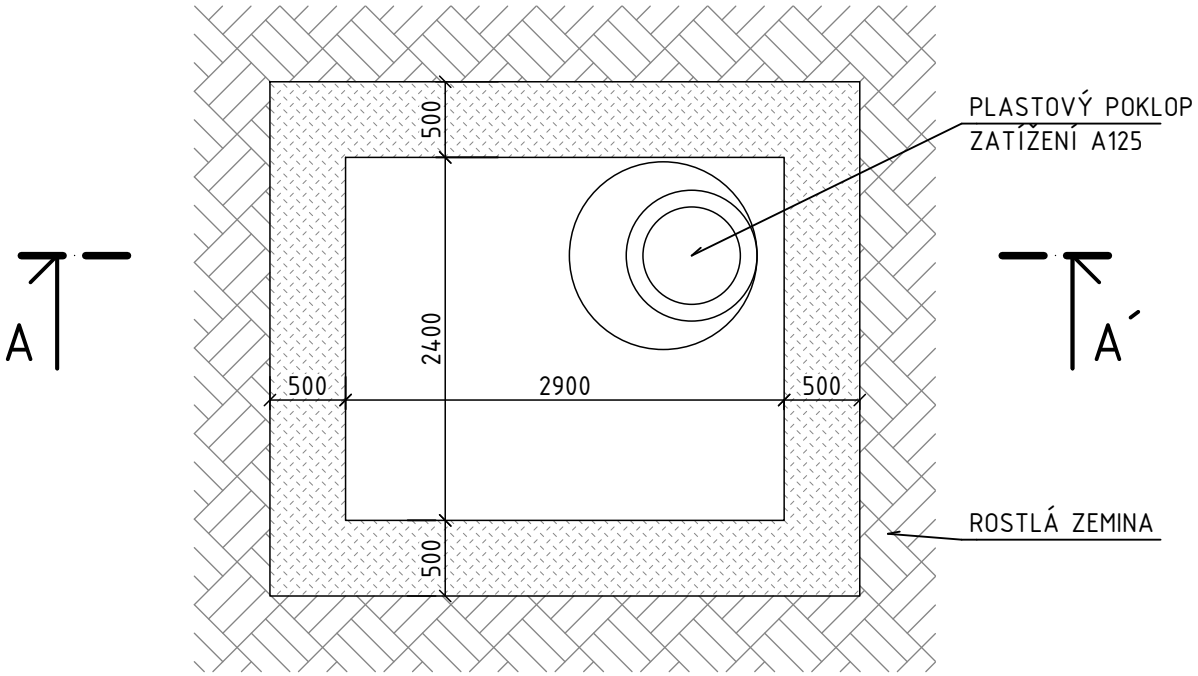

ŘEZ A-A'

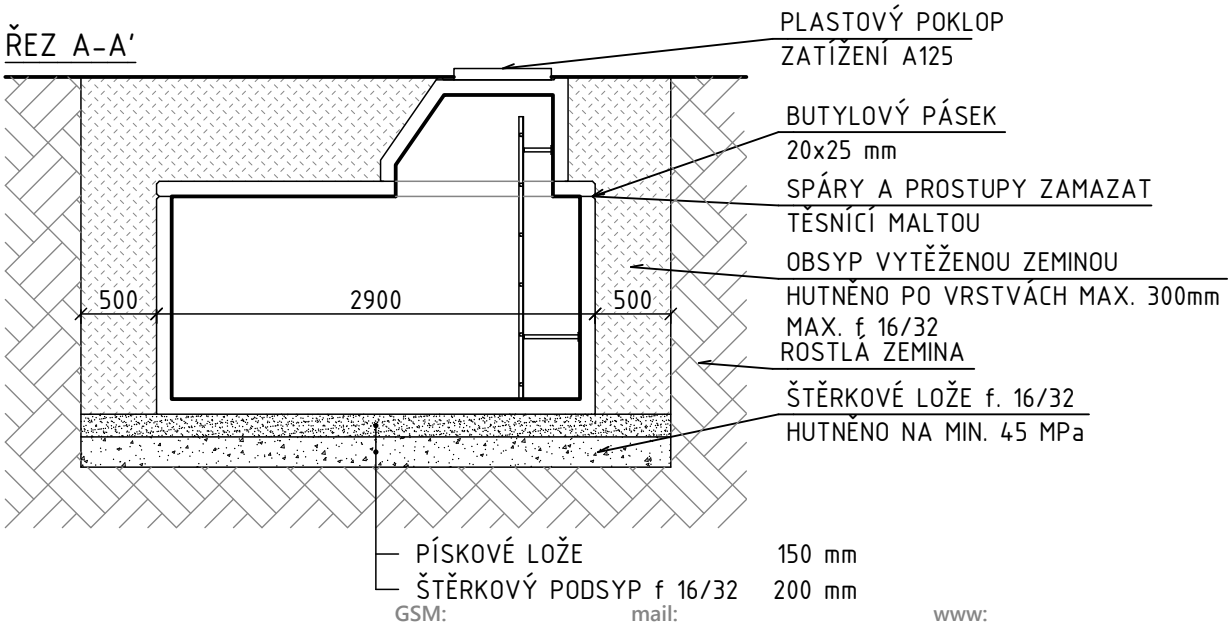

±0,000 = 386,30 m n.m. Bpv

GSM: mail: www:
+420 721 980 337, sebesta@sb-projekce.cz, www.sb-projekce.cz

PROJEKT: **STAVEBNÍ ÚPRAVY OBJEKTU OZNICE č.p. 91** PARCELA ST. Č. 129, K.Ú. OZNICE	SB PROJEKCE s.r.o.	PARÉ:
INVESTOR: OBEC OZNICE, OZNICE 109, 756 24 OZNICE	ZODP. PROJEKTANT: Ing. PETR ŠEBESTA VYPRACOVAL: Ing. VÁCLAV ZAJÍČEK	
OBJEKT: SO-01 - OBJEKT OBČ. VYBAVENOSTI	Č. ZAK.: 007/2025	STUPEŇ: DPS
ČÁST DOKUMENTACE: D - DOKUMENTACE OBJEKTŮ	FORMÁT: A4	DATUM: 12/2024
NÁZEV VÝKRESU: DETAIL ULOŽENÍ AKUMULAČNÍ NÁDOBY	MĚŘÍTKO: 1:50	ČÍSLO VÝKRESU: D.1.2.2.2.g-01